ETA 1403 (1988 - 1993)

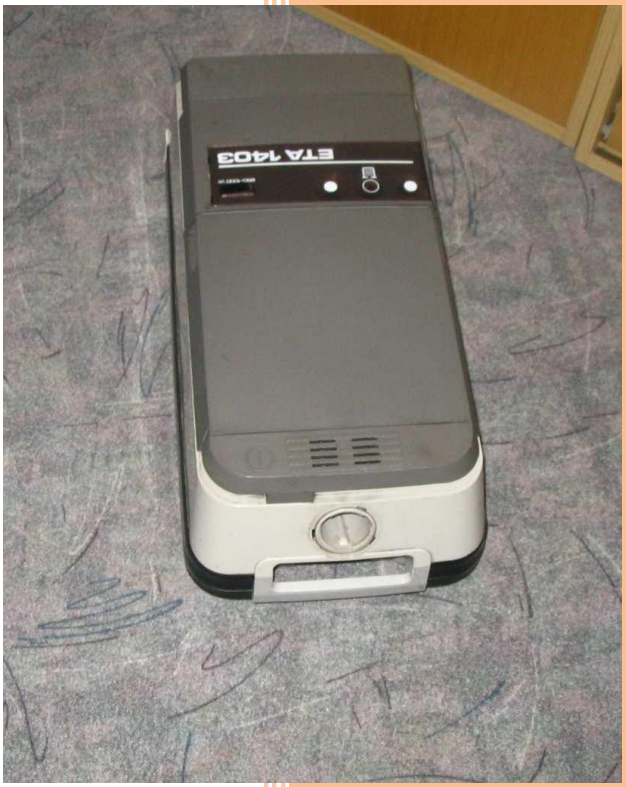

Projekt a Sbírka vysavačů ETA

Rok výroby: 1988 - 1993

Příkon: 1000W

Stav: Funkční

Počet: 3 kusy

Uložení: Krab. 14

Pozice: Dlouhodobá zápůjčka, Krab. 14

ETA 1403

1988 - 1993

Uložení	Stav	Rok výroby	Příkon	Poznámka
Krab. 14	Funkční	1988 - 1993	650W – 1000W	Zachovalý

Vysavač vychází z předešlého modelu ETA 0403. Oproti staršímu modelu se liší přepínáním příkonu motoru a tím i možností volbou mezi menší či větší sací silou vysavače. U této řady je to řešeno jednoduchým přepínačem (voličem) mezi 650 a 1000W. Tělo vysavače je celoplastové. Vysavač má dva mikrofiltry, jeden na vstupu vzduchu do motoru a druhý na výstupu. Na výstup vzduchu nelze připojit hadici. Vysavač nemá elektrickou zásuvku pro elektrický rotační kartáč. Stejně jako předchozí model, tak i tento vysavač má nesené příslušenství v těle. Konstrukce umožňovala použití navijáku pro přívodní kabel.

ETA 1403

Celkový pohled 1

Na obrázku je patrné, že model 1403 je bílé barvy doplněn o plastové doplňky šedé barvy. Modelová řada 0403, 1403, 2403 a 3403 má shodné připojení hadice typu NO.2. Toto připojení mají také modely 0400 a 2400. Ústí hadice je umístěno uprostřed předního čela nad madlem vysavače. Nasátý vzduch, který je filtrován, vstupuje do motorového prostoru, kde ochlazuje agregát a následně je vyfukován z vysavače ven.

Vysavač má ozdobnou mřížku, která zajišťuje rozptylování vyfukovaného vzduchu do prostoru. Tato mřížka je umístěna na tlačítku zapínání/vypínání vysavače. V těle vysavače je umístěn výstupní mikrofiltr. Tlačítko s mřížkou je umístěno v přední části vysavače (nad ústím hadice) a motor je v zadní části těla vysavače. Tato koncepce vysavače neumožňuje připojení hadice na výstup vzduchu.

Ozdobná mřížka výstupu vzduchu

Copyright © by Dexies

Napájecí kabel byl sériově montován v černé barvě (záleží na barevném provedení vysavače). Kabel je standardně dodáván bez zemnícího vodiče a to u všech modelů tohoto typu. Délka přívodního kabelu je cca. 5m. Tak jako předchůdce, tak i tento model má naviják přívodního kabelu. Po skončení práce a manipulace s vysavačem se napájecí kabel namotal do těla vysavače.

Síťová vidlice

Vysavač je vybaven plastovými kolečky. Kolečka jsou šedé. Zadní kolečka umožňují bezchybný pohyb vpřed a vzad a přední plastové kolečko umožňuje velmi dobrou aretaci (otáčení) vysavače do stran. Na rozdíl od vysavačů „doutníkového“ tvaru zde nehrozilo při prudším pohybu převrácení vysavače na bok nebo dokonce na horní stranu vysavače.

Zadní kolečka

V přední části vysavače, pod prostorem pro prachový filtr je umístěno celoplastové černé kolečko, které umožňuje rotaci do všech stran.

Přední kolečko

Vysavač má elektronický ukazatel stavu prachového filtru. Ukazatel je umístěn nad motorovou částí vysavače pod barevně odlišeném plexiskle. Ukazatel reaguje na každé uzavření sacího prostoru. Při uzavření či při plném prachovém filtru se rozsvítí červené světlo, které signalizuje stav. Při práci s vysavačem se rozsvěcí a zhasíná červené světlo.

Copyright © by Dexies

Elektronický ukazatel stavu prachového filtru

Stejně jako u předešlých modelů vysavačů, je prachový filtr konstruován pro vícero variant. Prachový filtr se skládá ze dvou částí. Textilní filtr a papírový filtr, který se vkládá do textilního filtru. Lze použít samotný textilní filtr, který po naplnění se musí řádně vyklepat, nebo použít papírový filtr vložený do textilního filtru. Tato varianta je mnohem hygieničtější, protože po naplnění papírového filtru se nemusí vyklepávat, ale prostě a jednoduše se vyhodí.

Prosto pro prachový filtr

Kazetový textilní filtr

Na obrázku je patrné, že se musí před vložením do vysavače tento filtr uzavřít víkem. Textilní filtr je tedy kazetového typu.

Copyright © by Dexies

Vložený papírový filtr

Vložený filtr

Tak jako u novějších i u starších modelů tak i u tohoto modelu nelze použít pouze papírový filtr, protože by došlo k protržení filtru a závažnému poškození agregátu.

Prostor pro prachový filtr je shodný pro modely 0403, 1403, 2403 i 3403. Do filtru ústí sací trubka umístěná v předním čele vysavače, do které se zasouvá hadice. Pak následuje textilní filtr, mikrofiltr a plastová mřížka, která odděluje tento prostor od motorového prostoru vysavače. V motorovém prostoru nasátý a přefiltrovaný vzduch ochlazuje agregát vysavače a poté vystupuje ven z vysavače. Na výstupu vzduchu je umístěn kazetový mikrofiltr. Vyfukovaný vzduch může být teplý, z důvodu chlazení agregátu, toto je vlastnost vysavačů, nikoliv porucha či problém.

Ústí pro připojení hadice

Copyright © by Dexies

Mikrofiltr na výstupu vzduchu

Oficiální značení papírového filtru

Technická stránka tohoto modelu je na střední úrovni. Vysavač má příkon 1000W. Vysavač je vybaven přepínáním příkonu 650 a 1000W, elektronický ukazatel stavu prachového filtru, dva kazetové mikrofiltry a naviják přívodního kabelu. Vysavač nemá elektrickou zásuvku pro připojení elektrického rotačního kartáče. Je zde i absence možnosti připojit hadici na výstup vzduchu.

Naviják

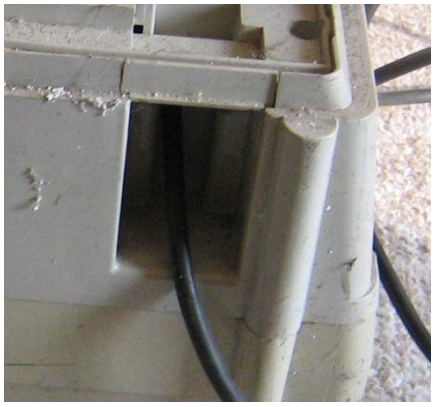

Copyright © by Dexies

V neposlední řadě nesmíme zapomenout na velká nášlapná tlačítka, která umožňují zapínání a vypínání vysavače a navíjení přívodního kabelu do těla vysavače. Tyto tlačítka jsou konstruovány ve větších rozměrech, tudíž se velmi pohodlně ovládají nohou. Po celou dobu výroby nebyl změněn design těchto tlačítek. U celé modelové řady x403 je v tlačítku zapínání/vypínání umístěn výstup vzduchu. Toto tlačítko se nachází nad ústím pro připojení hadice a tlačítko navíjení přívodního kabelu je nad motorovou částí.

Zapínání/vypínání

Navíjení

ETA 1403

Celkový pohled 2

Copyright © by Dexies

ETA 1403

ROK VÝROBY:	PŘÍKON:	MODEL:	STAV:
1990	1000W	---	Funkční/Zachovalý

ETA 1403

ROK VÝROBY:	PŘÍKON:	MODEL:	STAV:
1988	1000W	No. 11	Funkční/Zachovalý

Copyright © by Dexies

ETA 1403

ROK VÝROBY:	PŘÍKON:	MODEL:	STAV:
1993	1000W	No. 09	Funkční/Zachovalý

Copyright © by Dexies

Vysavač ETA 0403 - 1403

Technická dokumentace

Pozice	Název dílu	Číslo výkresu	Pozice	Název dílu	Číslo výkresu
1	těsnění agregátu	040300010	53	zásobník	040300170
2	opěrka	040300020	54	kazeta filtru sest.	040330000
3	panel pracovní	040300030	55	rám kazety sest.	040331000
4	klapka navijáku	040300060	56	víko kazety	040330010
5	klapka vypínače	040300080	57	kroužek těsnicí	040330020
6	pružina	040300540	58	filtr papírový	040368000
7	těleso mikrofiltru	040300250		těsnění	040300740
8	filtr	040300260		vložka	040300750
9	těleso mikrofiltru 1	040300270		filtr papírový	040321000
10	těleso mikrofiltru 2	040300280			
11	filtr	040300290	**Díly rozdílné typ 0403**		
12	pláši spodní	040300300	59	panel okrasný sest.	040304001
13	plášf horní	040300310	60	sklo signální	040304070
14	koleno	040300320	61	deska rozvod. kompl.	140312001
15	trubka s bajonetem	040300330	62	agregát	098491020
16	lišta	040300350		agregát	098695000
17	vypínač	984251044			
18	kolo	040300400	**Díly rozdílné typ 1403**		
19	čep	981523133	63	panel okrasný	140300190
20	těsnění	040300180	64	deska rozvod. kompl.	140312001
21	těsnění	040300181	65	přepínač střídavý	140300470
22	kroužek	983434115	66	kryt panelu sest.	140304000
23	kondenzátor TC 252	984600534	67	agregát	098491030
24	vložka bubnu sest.	040037001		agregát	098695020
25	držák fl	040312000			
26	buben	040303010			
27	šňůra přívodní	040600020			
28	vložka trubky	040005080			
29	vačka	040303050			
30	pružina	046002010			
31	držák	040303040			
32	membrána	140300500			
33	můstek	140300510			
34	opěrka	140300530			
35	trubička izolační	140300480			
36	čidlo kompletní	140316000			
37	víčko	140300160			
39	pojistka sestavená	240301000			
42	kolečko sestavené	041715002			
43	čep	041715030			
44	víko	040300240			
45	příchytka	040311010			
46	přepážka	040300100			

Copyright © by Dexies

47	naviják	040303000			
48	trubka se stěrači	040325000			
49	dioda KY 130/600	984603014			
50	dioda KY 130/80	984605474			
51	led LQ 1132	984605104			
52	odpor	984605014			

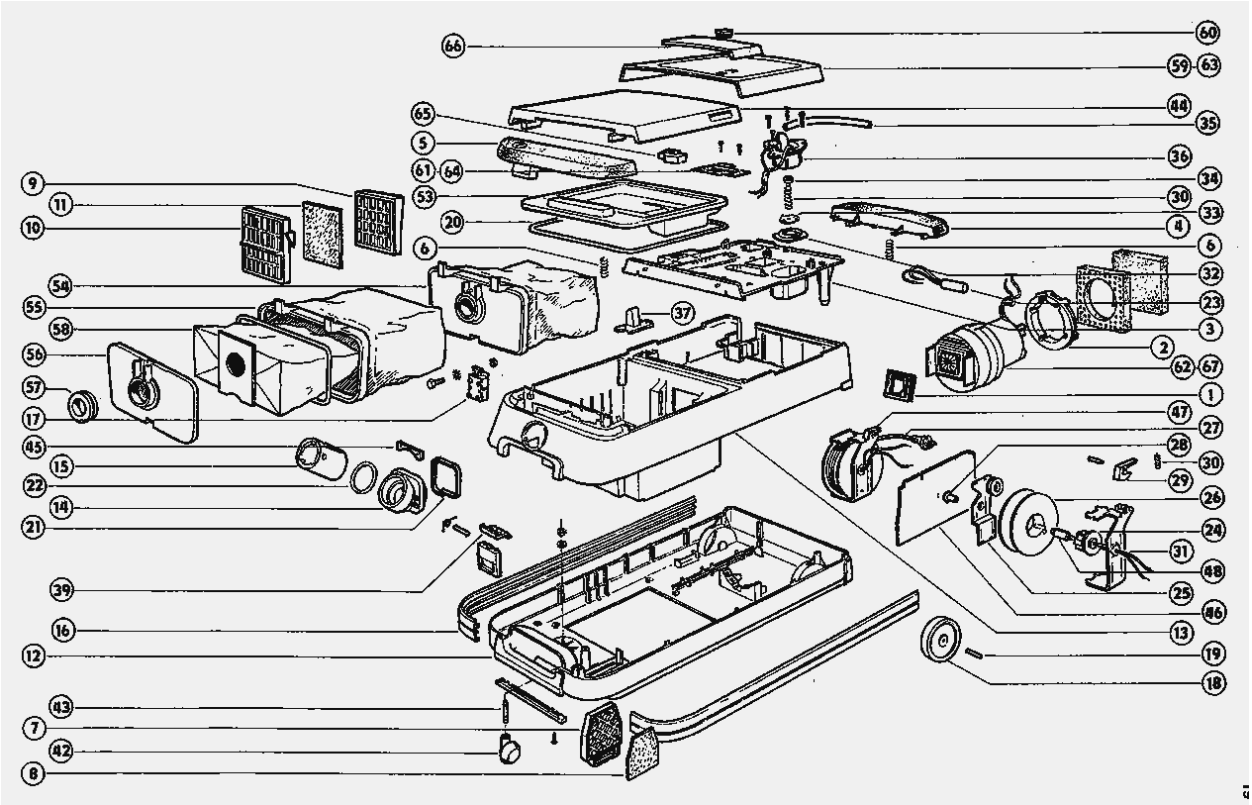

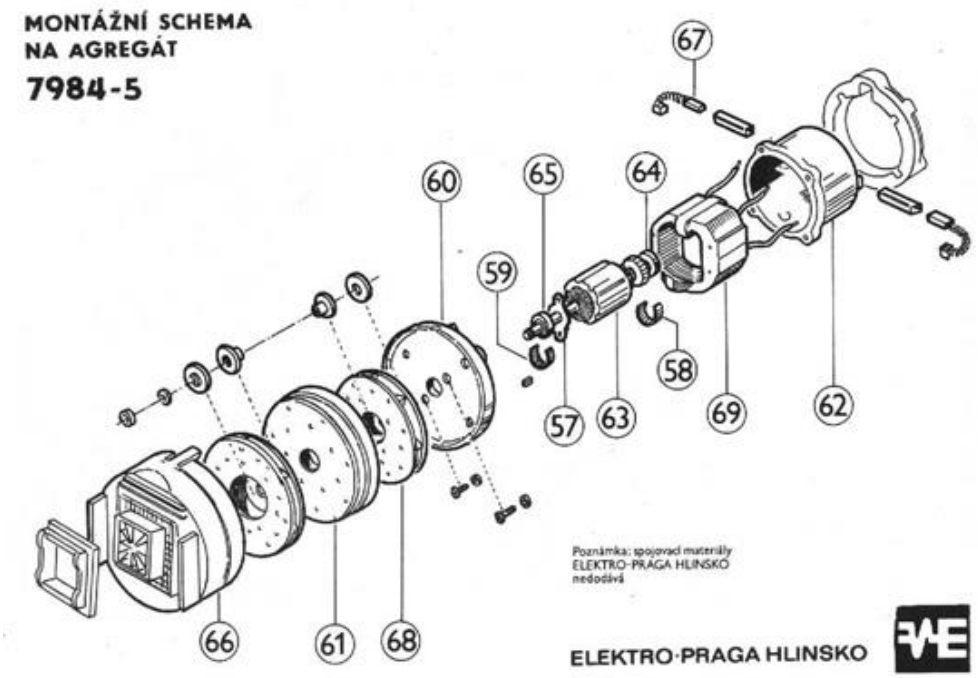

Copyright © by Dexies

SACÍ HADICE

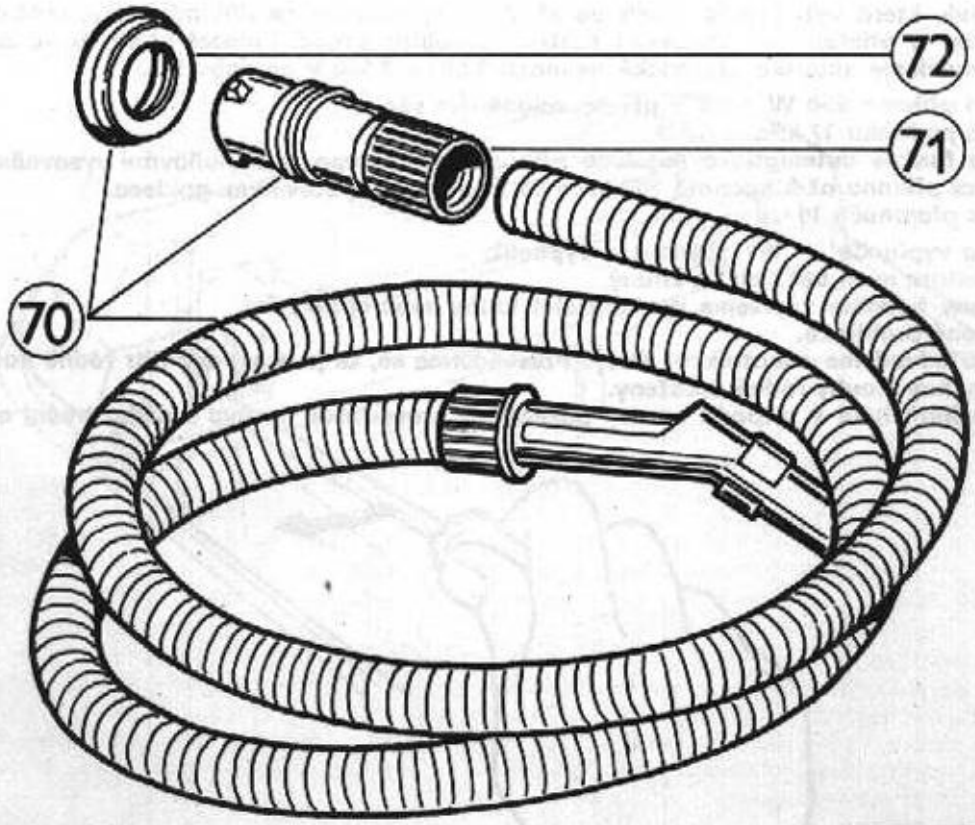

ELEKTRO·PRAGA HLINSKO

Copyright © by Dexies